Notausgangs- und Zugangsbauwerk 6
Schnitt A-A
M 1:100

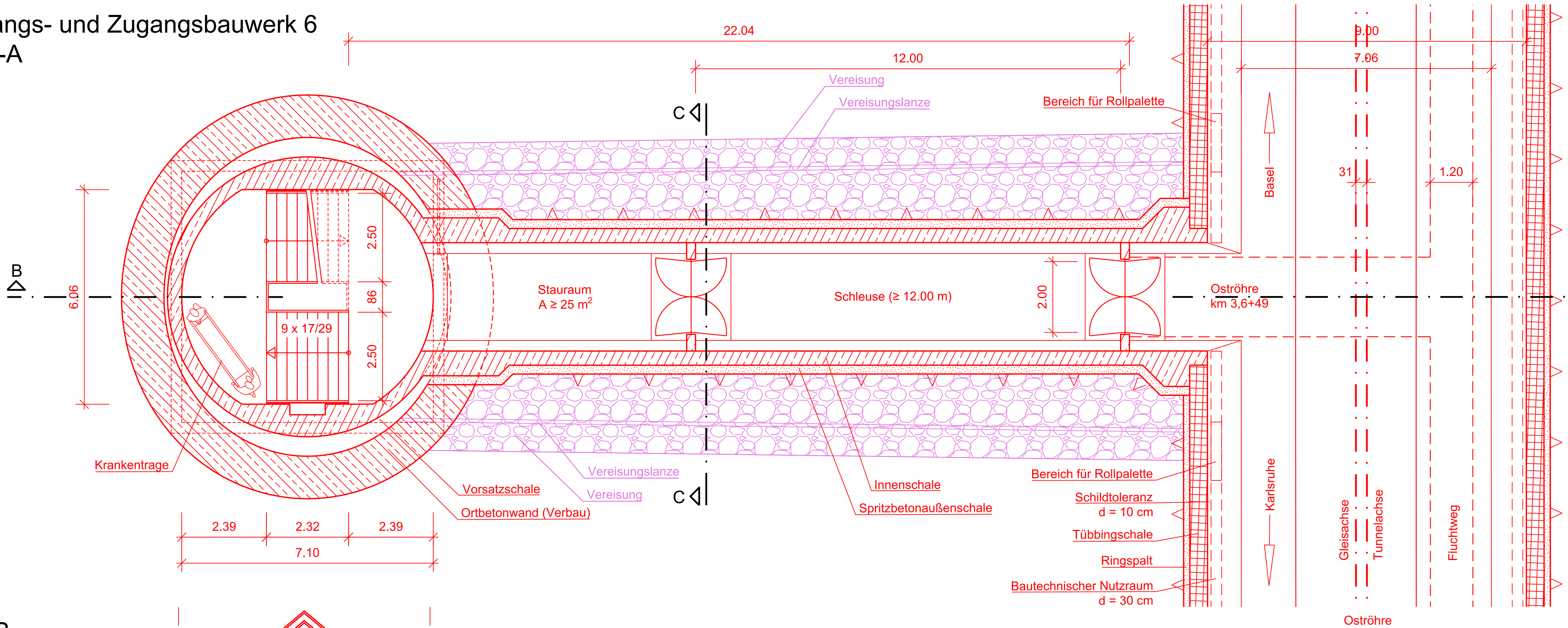

Schnitt B-B
M 1:100

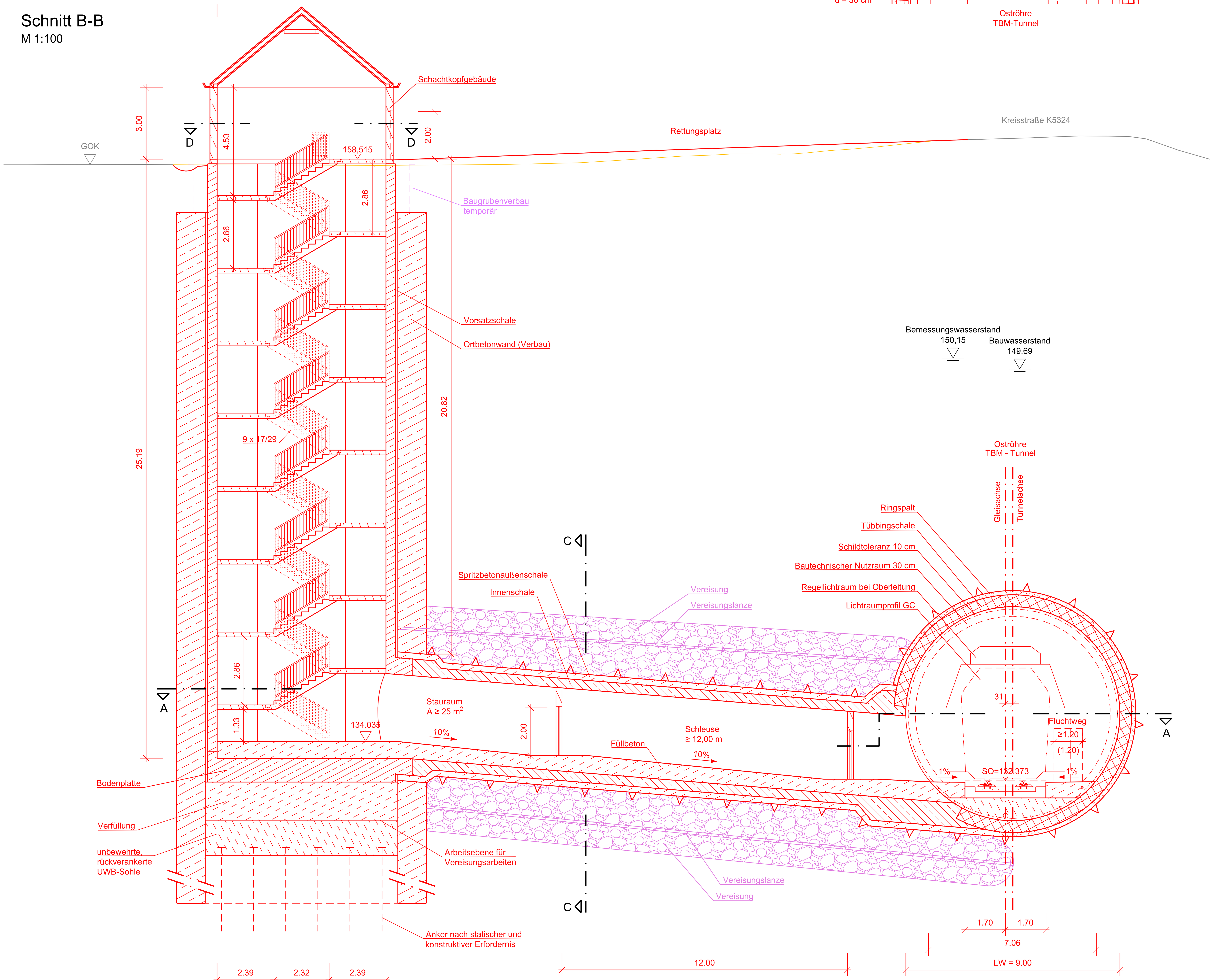

Schnitt C-C
M 1:100

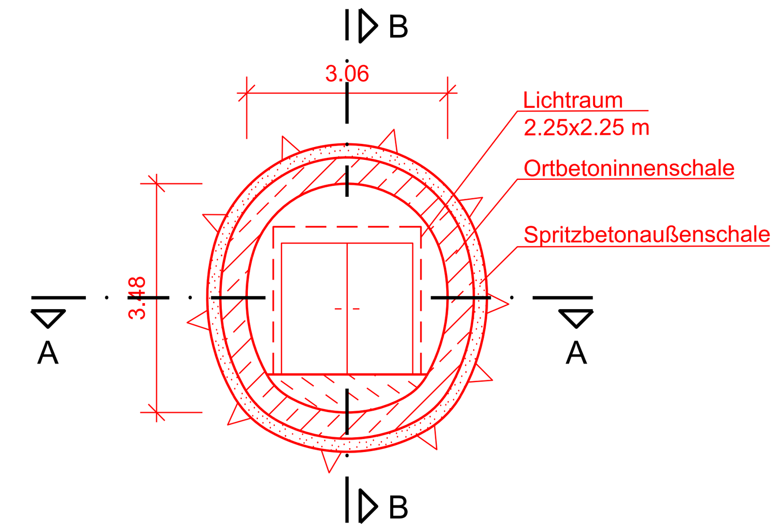

Schnitt D-D
M 1:100

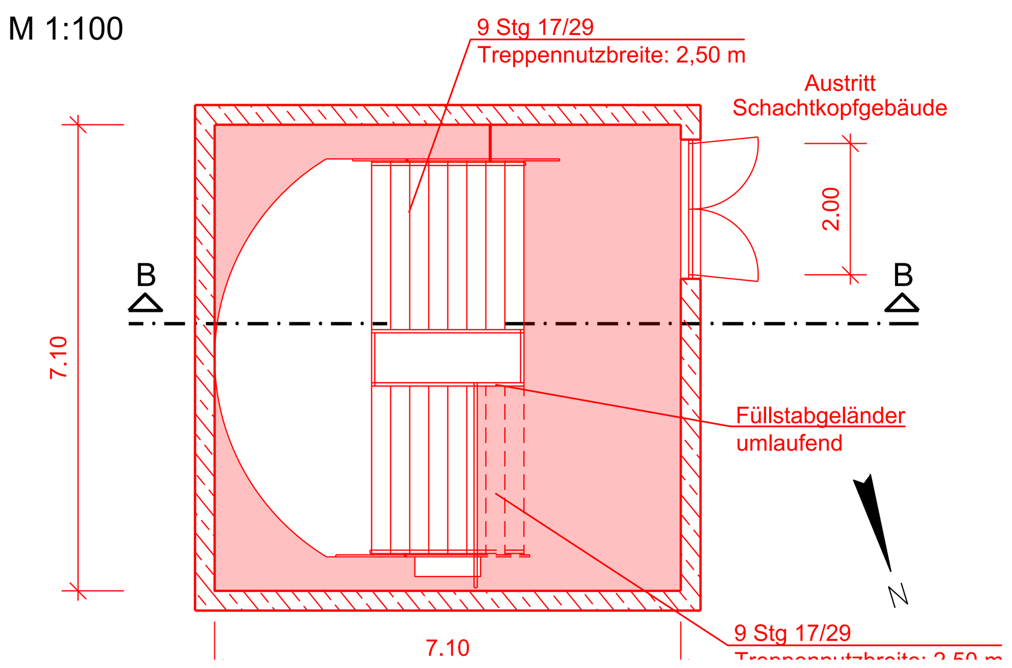

Legende:

- Bestand
- Neubau / Änderung
- Rückbau
- äußere Grenze der vorhabenträgereigenen Grundstücke
- tangierende Planung (nachrichtliche Darstellung)
- temporärer Baubehelf

Mitgeltende Unterlagen:

7.5.1.3 Regelquerschnitt - Tunnel TBM

Kofinanziert von der Fazilität „Connecting Europe“ der Europäischen Union

Unterlage 7.5.4.6

Genehmigungsvermerk Eisenbahn-Bundesamt

Übersichtsskizze

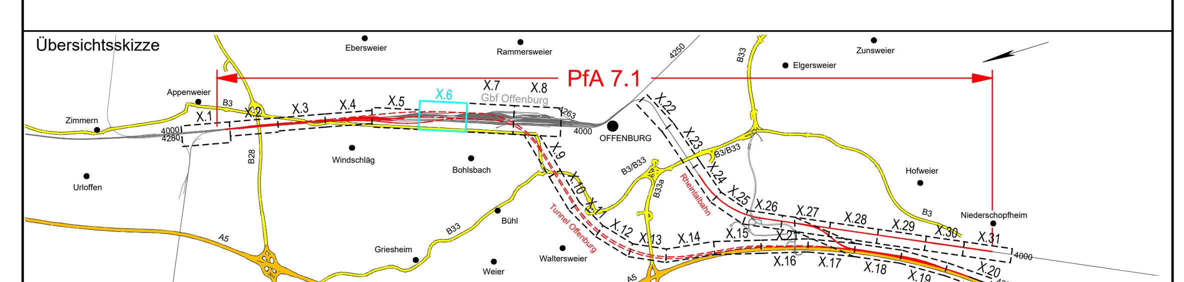

Index	Änderungen bzw. Ergänzungen	Planungsstand
0	Ausgangsverfahren: Antragsfassung	28.03.2024

Genehmigungsplanung: Unterlage für eine Entscheidung nach § 18 AEG

Vorhabenträger:
DB InfraGO AG
Zentrale
Theodor-Heuss-Allee 7
60486 Frankfurt am Main
Datum Unterschrift

Planzeichen:	GP_7-5-4-6_BW-0
Projekt-Nr.:	24035

	Datum	Name
gez.	03/2024	Julke
bearb.	03/2024	Reichert
gepr.	03/2024	Pelz

Vertreter des Vorhabenträgers:
DB InfraGO AG
ABS/NBS Karlsruhe-Basel
Schwarzwaldstraße 82
76137 Karlsruhe
i.V. Roser — Digital unterschrieben von Frank Roser Datum: 2024.03.26 12:49:38 +01'00'
Datum Unterschrift

Planverfasser:
OBERMEYER Infrastruktur
OBERMEYER
Infrastruktur GmbH & Co. KG
Hasenbergstraße 31
70178 Stuttgart
28.03.2024 i.V.
Datum Unterschrift

Höhensystem:	NHN (DHHN 92)
Koordinatensystem:	DB-REF
Ursprungsplan:	
Blattgröße:	780 x 594
Maßstab:	1:100

Vorhaben:
ABS/NBS Karlsruhe-Basel, StA 7, PfA 7.1 Appenweier - Hohberg (Tunnel Offenburg)
NBS, Strecke 4280, Appenweier bis Hohberg, km 138.500 - km 154.000
ABS, Strecke 4000, Offenburg bis Hohberg, km 147.200 - km 154.550

Planart: BAUWERKSSKIZZEN TUNNEL

Planinhalt:
Bauwerksplan
Notausgangs- und Zugangsbauwerk 6
OR km 3,6+49

ProVI® 20.2.2024/14:17/Hobmeier/AutoCAD Architecture 2018/M:\24035\3-CAD\4_U\U07\U07-5\U07-5-4\U07-5-4_001-010/U07-5-4-06